1. Vérification des pièces et outils requis

Pièces nécessaires :

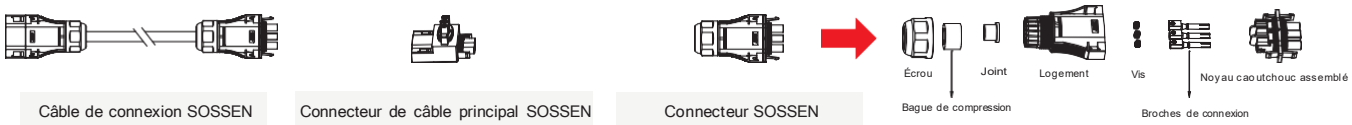

Câble de connexion SOSSEN | Connecteur de câble principal SOSSEN | Connecteur SOSSEN

Connecteur de câble SOSSEN | Bouchon d'étanchéité SOSSEN | Câble AC

Outils nécessaires

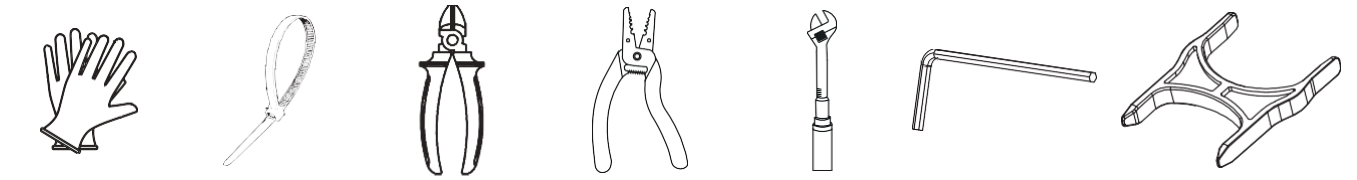

Gants | Attaches-câbles | Pince coupante | Pince à dénuder | Clé dynamométrique | Clé Allen SOSSEN | Outil de déconnexion SOSSEN

2. Assemblage du busbar AC

Cette section fournit un guide étape par étape pour l'assemblage du busbar AC, composé du bouchon d'étanchéité SOSSEN, du câble de connexion SOSSEN et du connecteur de câble principal SOSSEN.

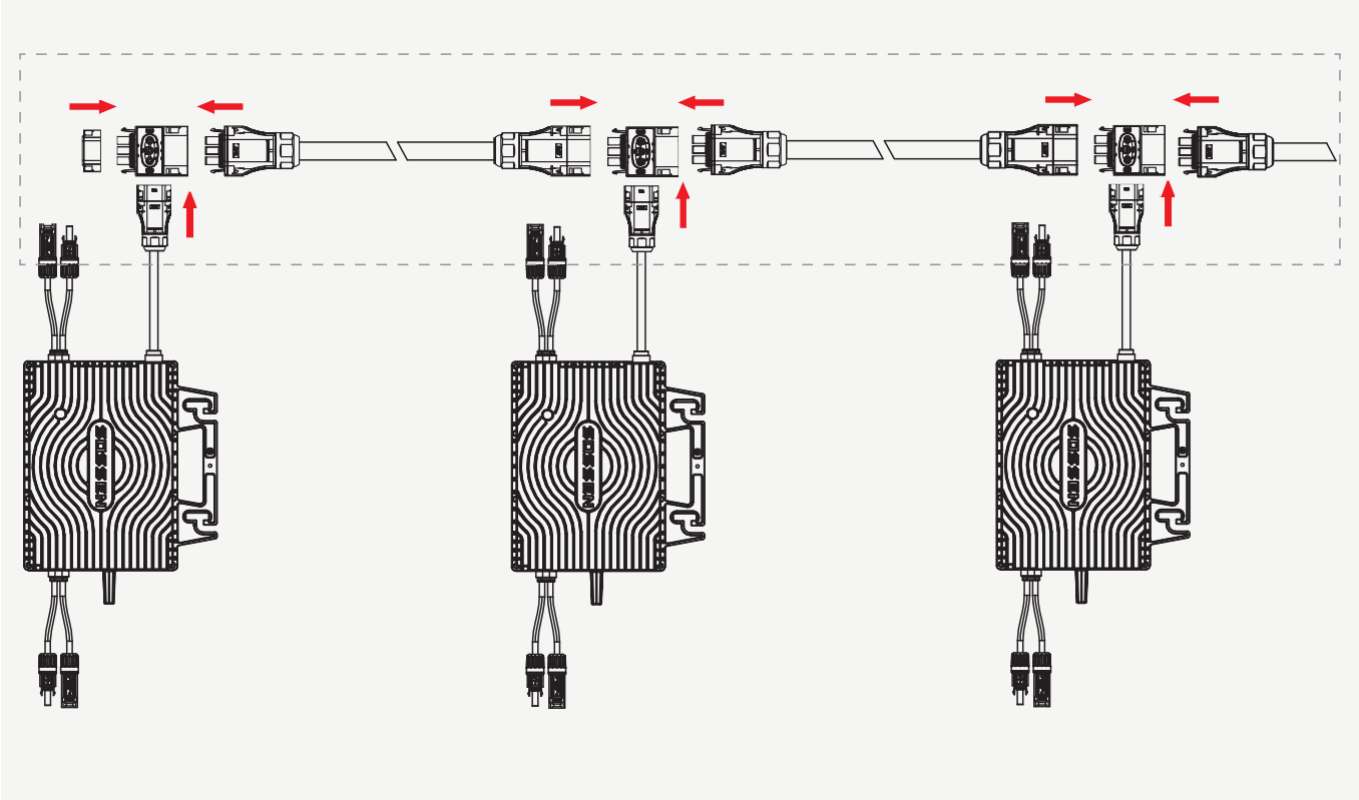

Étape 1 Connectez le connecteur de câble principal SOSSEN au micro-onduleur.

➔ Un **clic** se fait entendre lorsque les connecteurs s'enclenchent correctement.

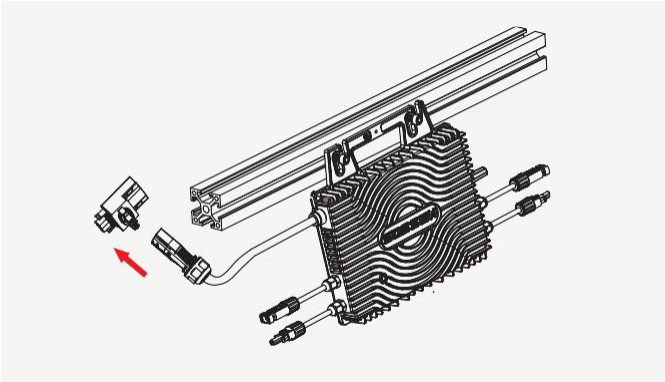

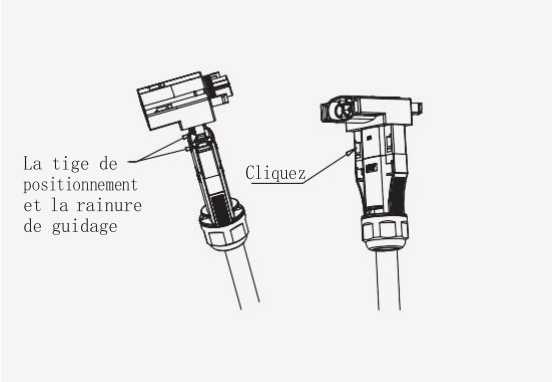

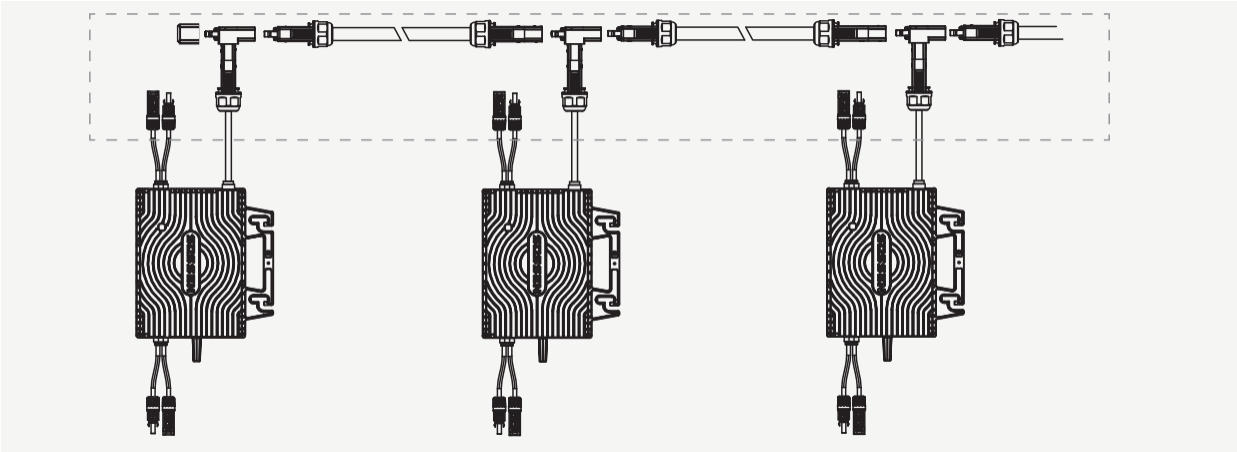

Étape 2 Couvrez le port inutilisé du connecteur de tronc SOSSEN (situé au début du tronc AC) avec un **bouchon d'étanchéité SOSSEN**.

➔ Un **clic** confirme l'enclenchement correct.

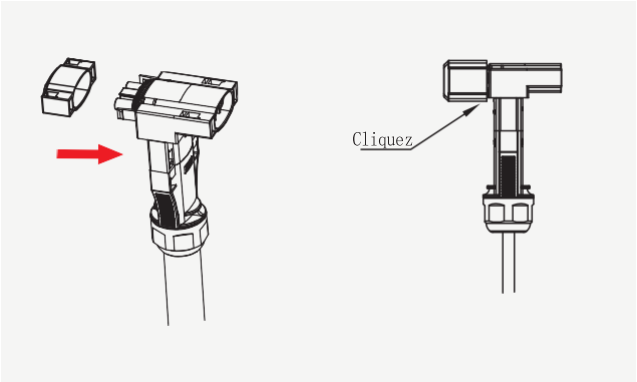

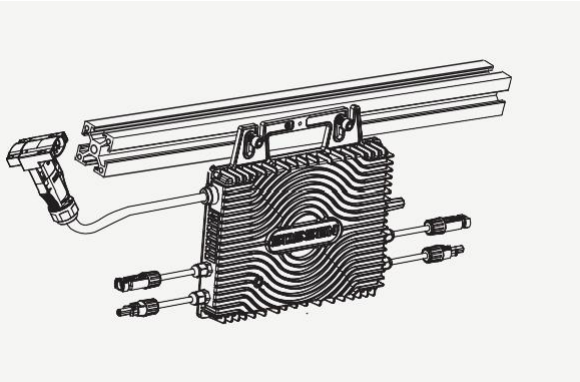

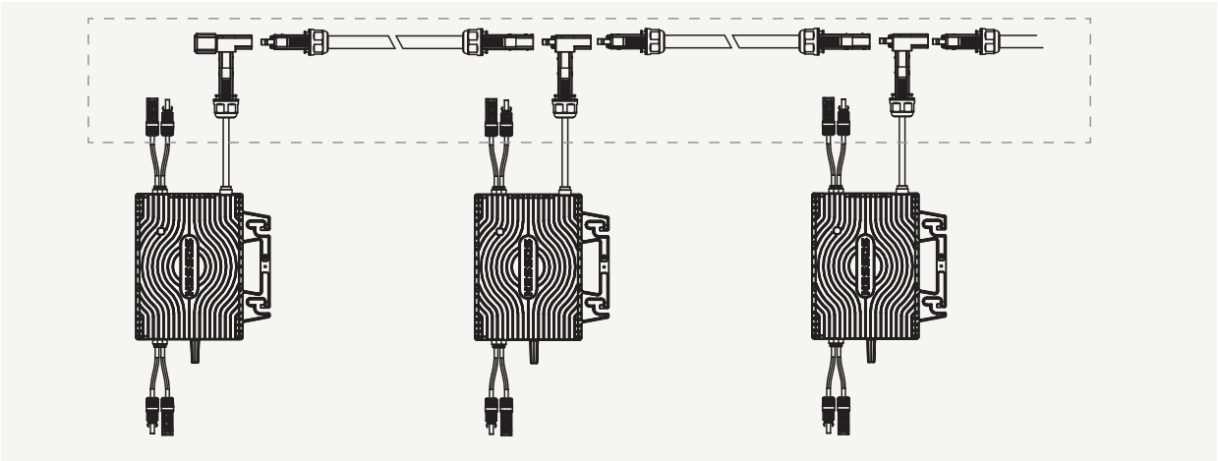

Étape 3 Utilisez le **câble de connexion SOSSEN** pour relier les connecteurs de câble principal SOSSEN adjacents.

➡ Un **clic** confirme l'enclenchement.

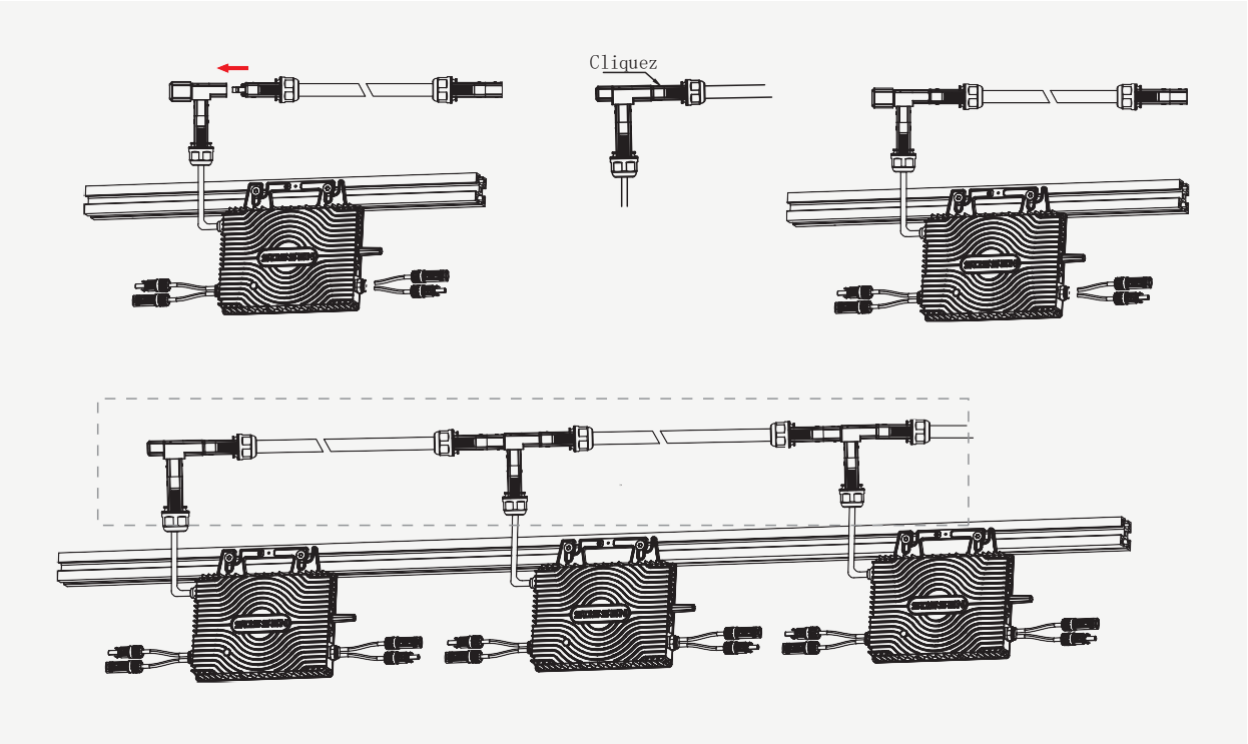

Remarque :

Si vos micro-onduleurs sont installés trop loin les uns des autres, SOSSEN propose deux solutions :

1. Utiliser un câble de connexion SOSSEN plus long
2. Connecter deux câbles d'extension SOSSEN ensemble

➡ SOSSEN propose plusieurs longueurs : 1,1 m / 2,0 m / 2,3 m / 4,6 m.

➡ Pour d'autres longueurs, contactez notre service commercial ou votre distributeur.

- Respectez toujours les **normes locales** lors de la conception et de l'installation des câbles.

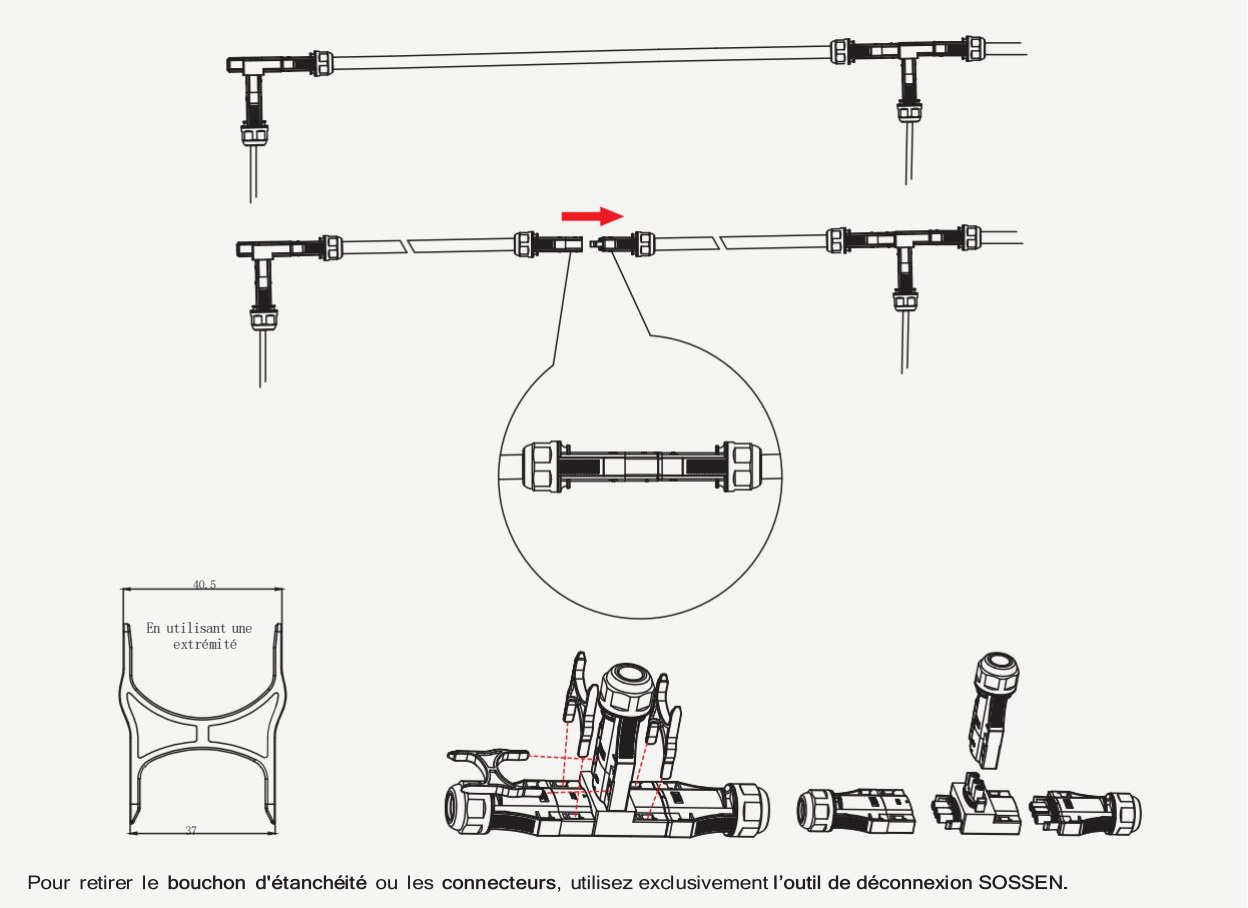

Pour retirer le **bouchon d'étanchéité** ou les **connecteurs**, utilisez exclusivement **l'outil de déconnexion SOSSEN.**

3. Connexion au réseau électrique domestique

Solution 1 : Branchez la **prise européenne standard** directement à une prise murale.

⚠ **Ne pas dépasser 16A par prise murale, conformément à la norme NF C 15-100.**

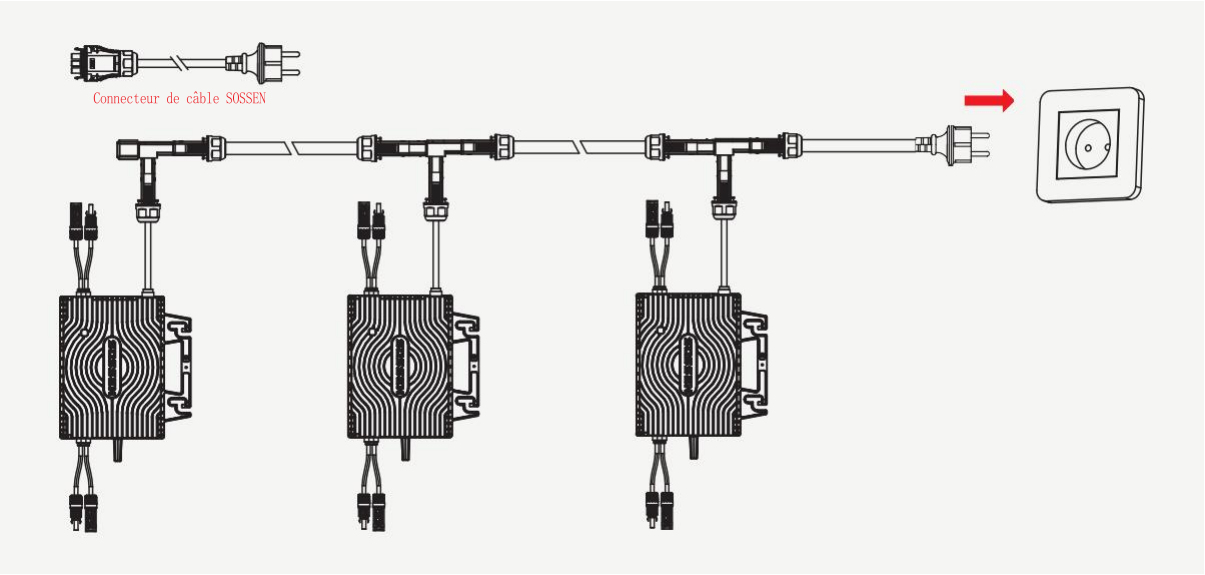

Solution 2 : Connectez le câble de terminaison AC directement au **tableau de distribution**.

4. Connexion du câble AC

Étape 1 Vérifiez que le connecteur SOSSEN peut être séparé en 7 parties :

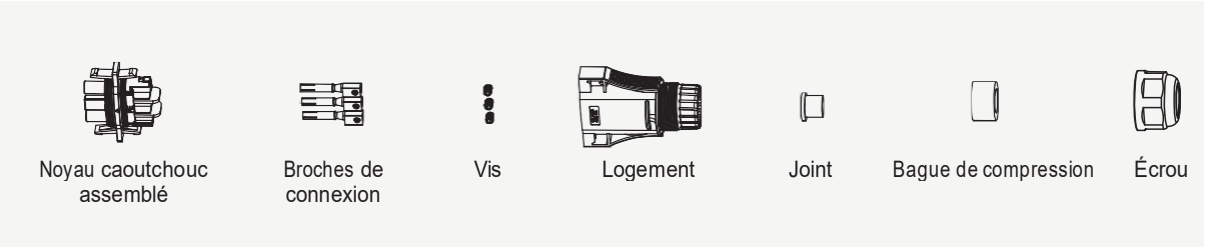

Étape 2 Enfilez les pièces dans le câble AC dans le bon ordre.

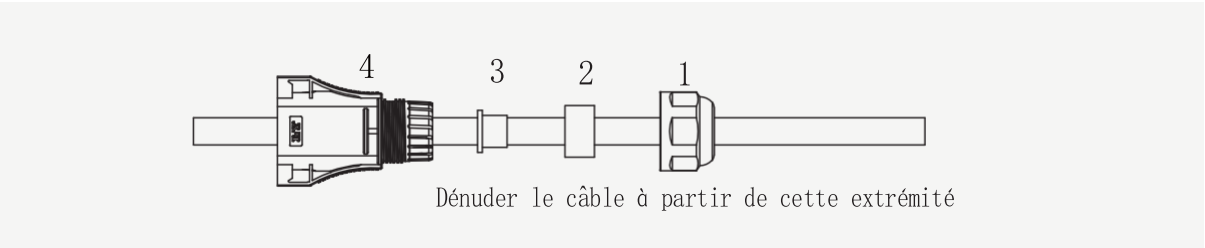

Étape 3 Dénudez le câble à partir de l'extrémité indiquée :

- Retirez **30 à 31 mm** de gaine avec une pince coupante.
- Dénudez **6 à 8 mm** de conducteur avec une pince à dénuder.
- ⚠ **Attention** : Ne pas endommager les brins conducteurs.

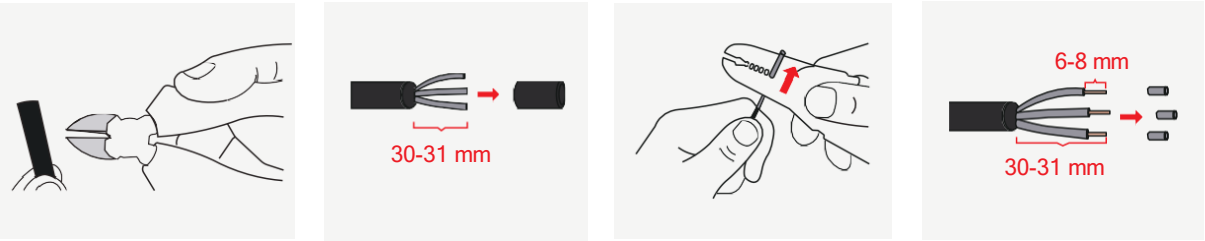

Étape 4

Insérez les fils dénudés dans les bornes en cuivre :

- Fil marron ➔ borne **L**
- Fil vert/jaune ➔ borne **PE**
- Fil bleu ➔ borne **N**

Serrez à l'aide d'une **clé**.

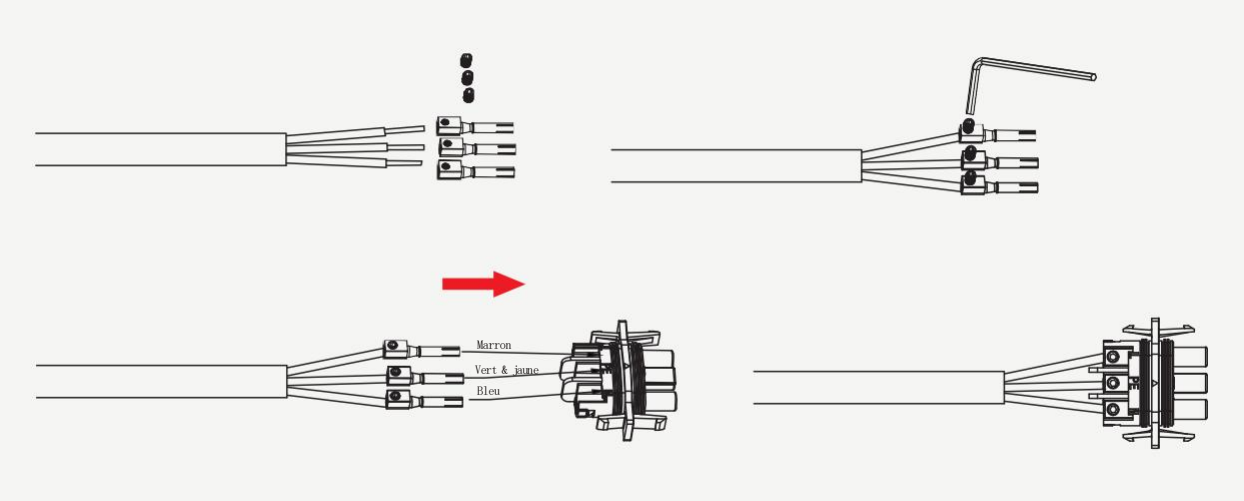

Étape 5

Branchez le câble assemblé dans le **connecteur SOSSEN**, puis serrez fermement l'écrou avec une **clé dynamométrique**.

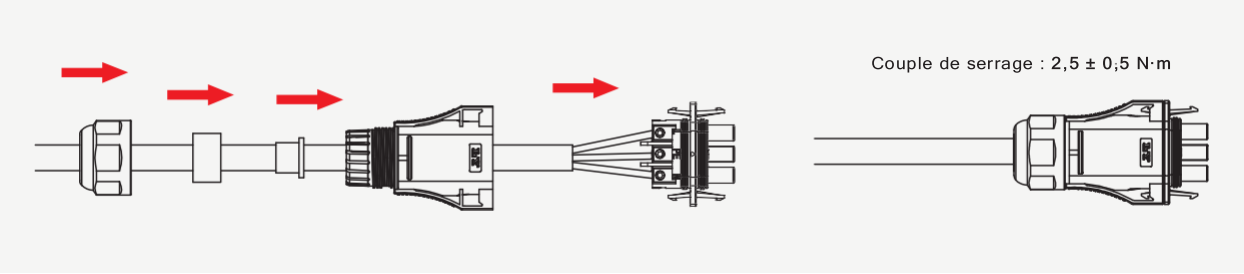

Étape 6

Connectez le **câble de terminaison AC** au **dernier connecteur principal SOSSEN**.
➔ Un clic confirme l'enclenchement.

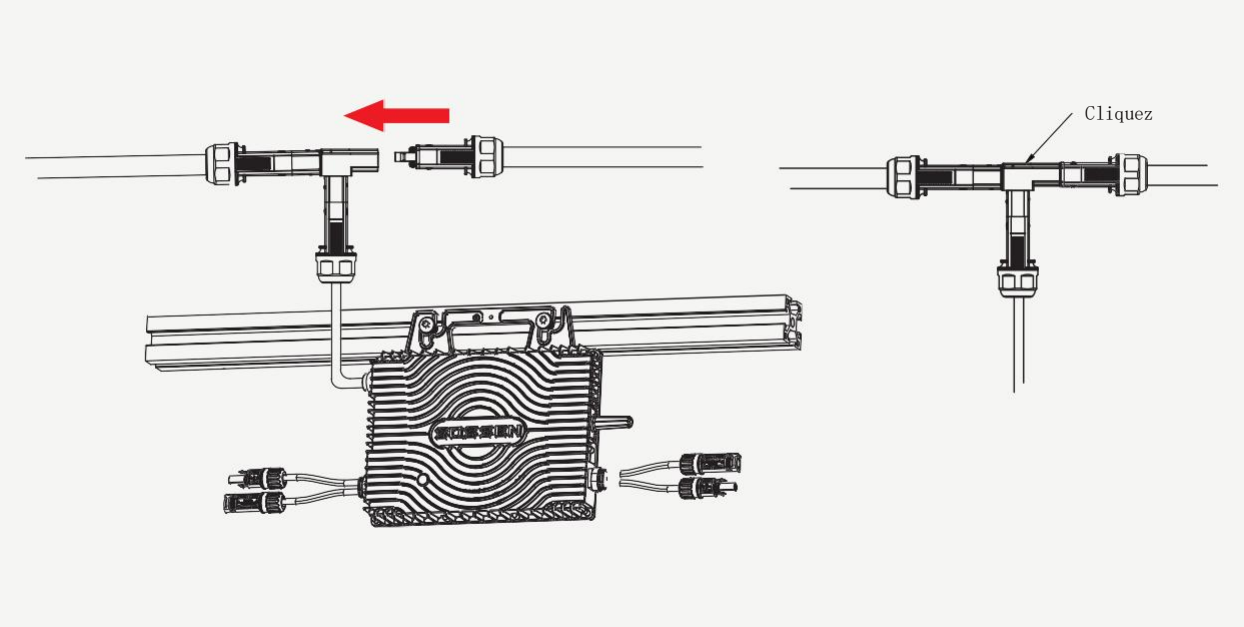

Étape 7

Utilisez des **attaches-câbles** pour fixer tous les câbles sur le support de montage.

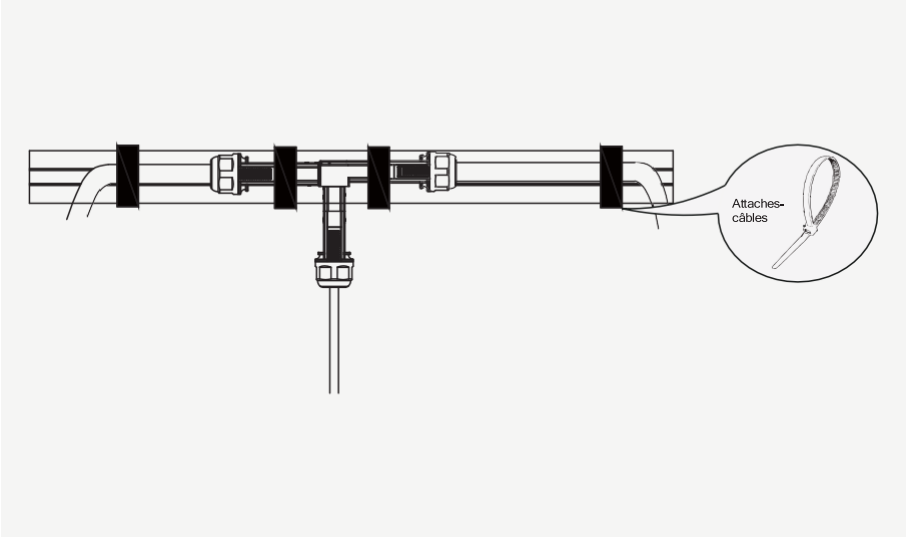

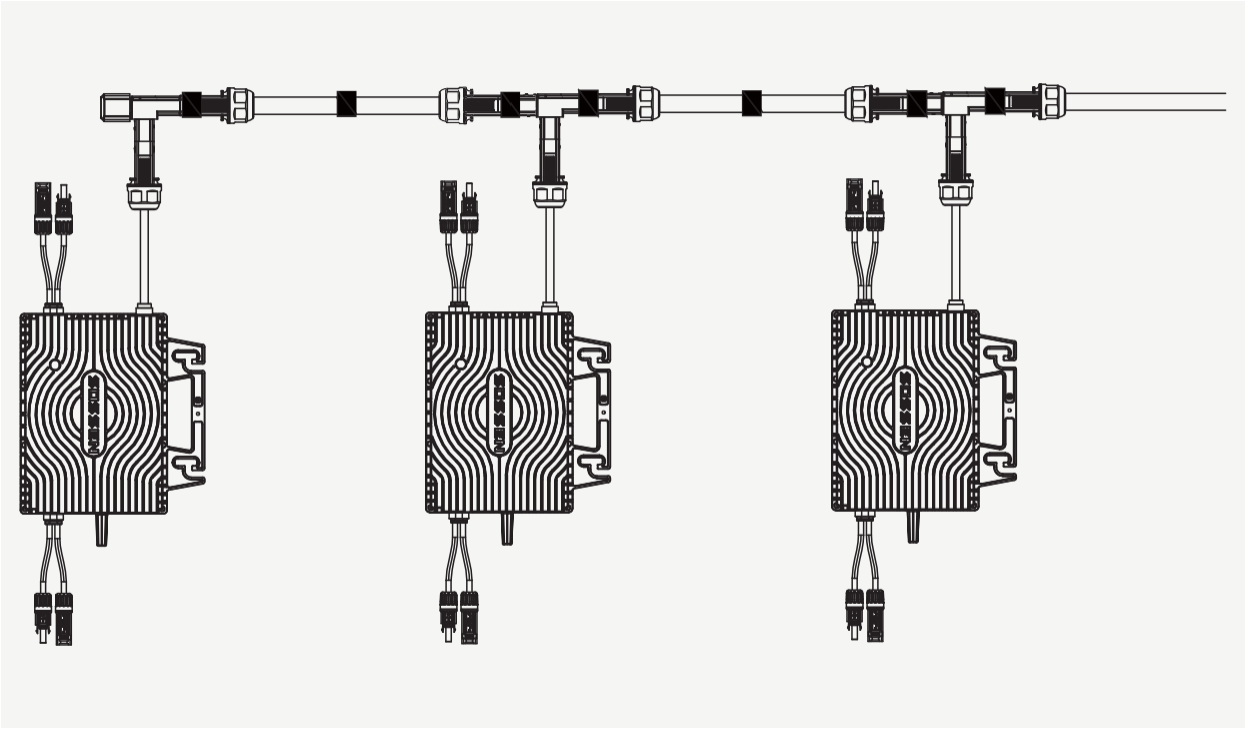

Étape 8
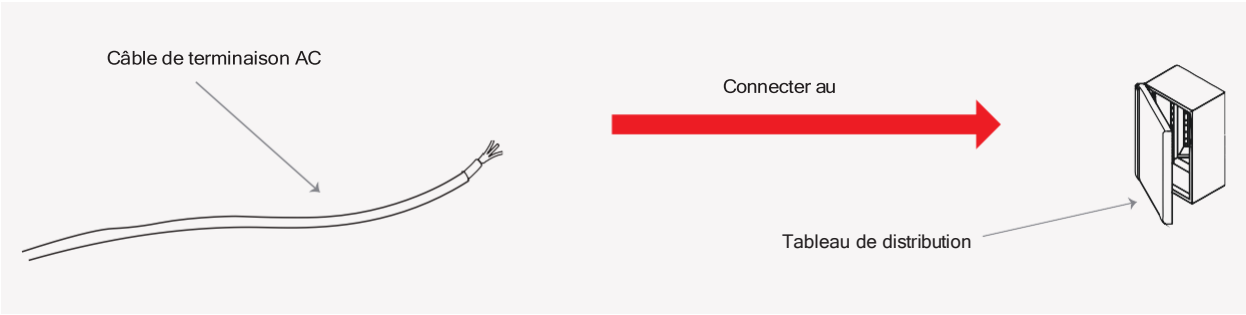
Connectez l'autre extrémité du câble de terminaison AC au **tableau de distribution**.